Lista Pezzi / Spare Parts / Ersatzsteile
List Onderdelen / Liste Pieces Detaches / Lista Piezas De Repuesto

DIVAtop HF24

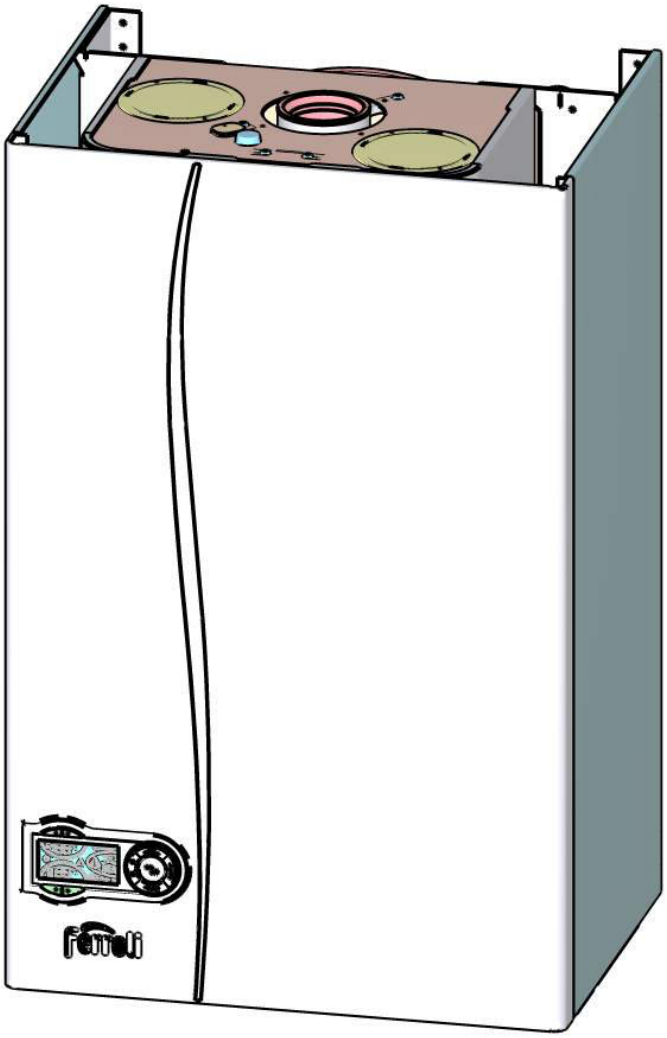

CODICE	EDIZIONE	MERCATO
30K0435000	10/07/2007	A2-A3-A4-A5

Lista Pezzi / Spare Parts / Ersatzsteile
List Onderdelen / Liste Pieces Detaches / Lista Piezas De Repuesto

DIVAtop HF24

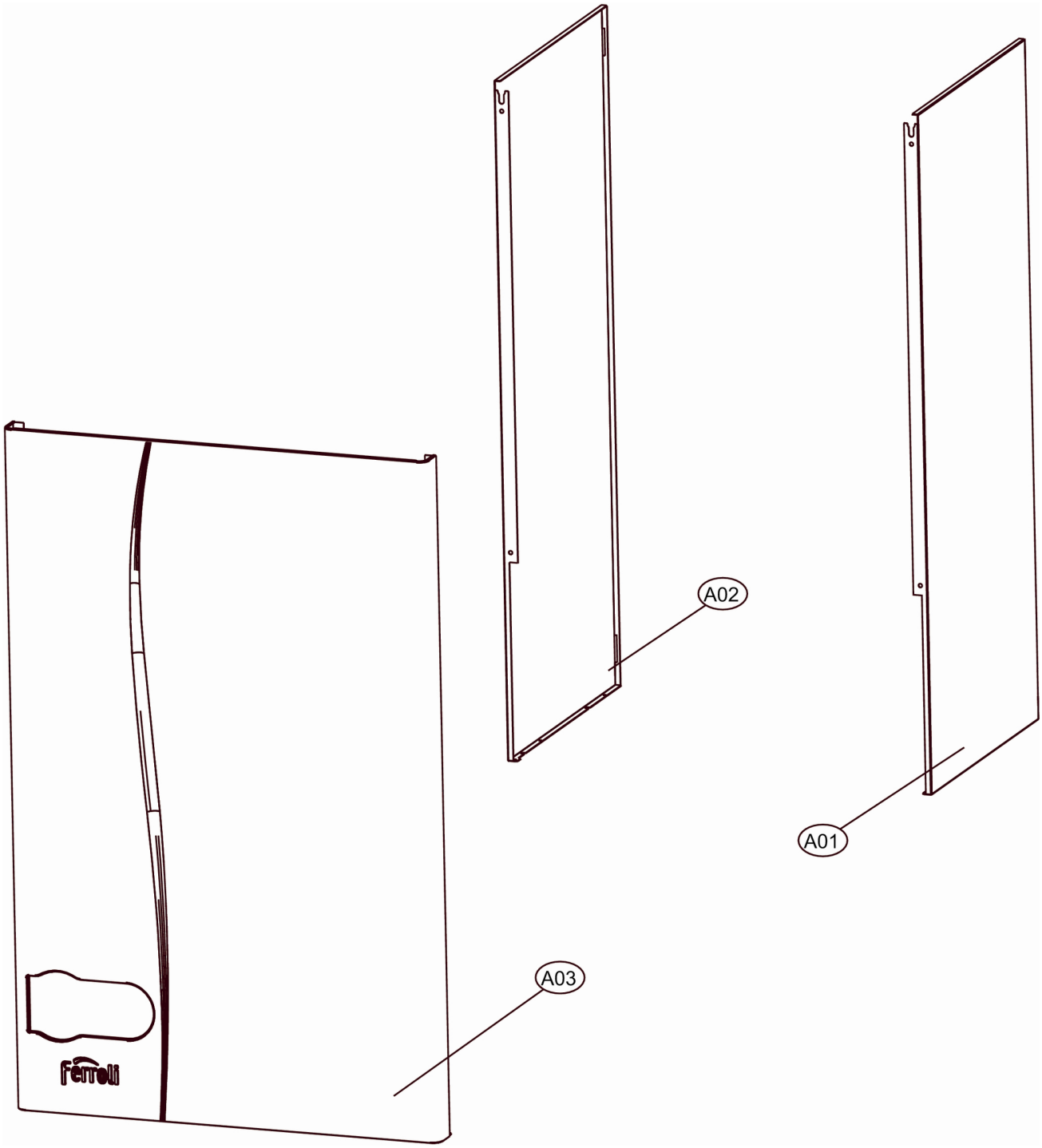

Lista Pezzi / Spare Parts / Ersatzsteile
List Onderdelen / Liste Pieces Detaches / Lista Piezas De Repuesto

DIVAtop HF24

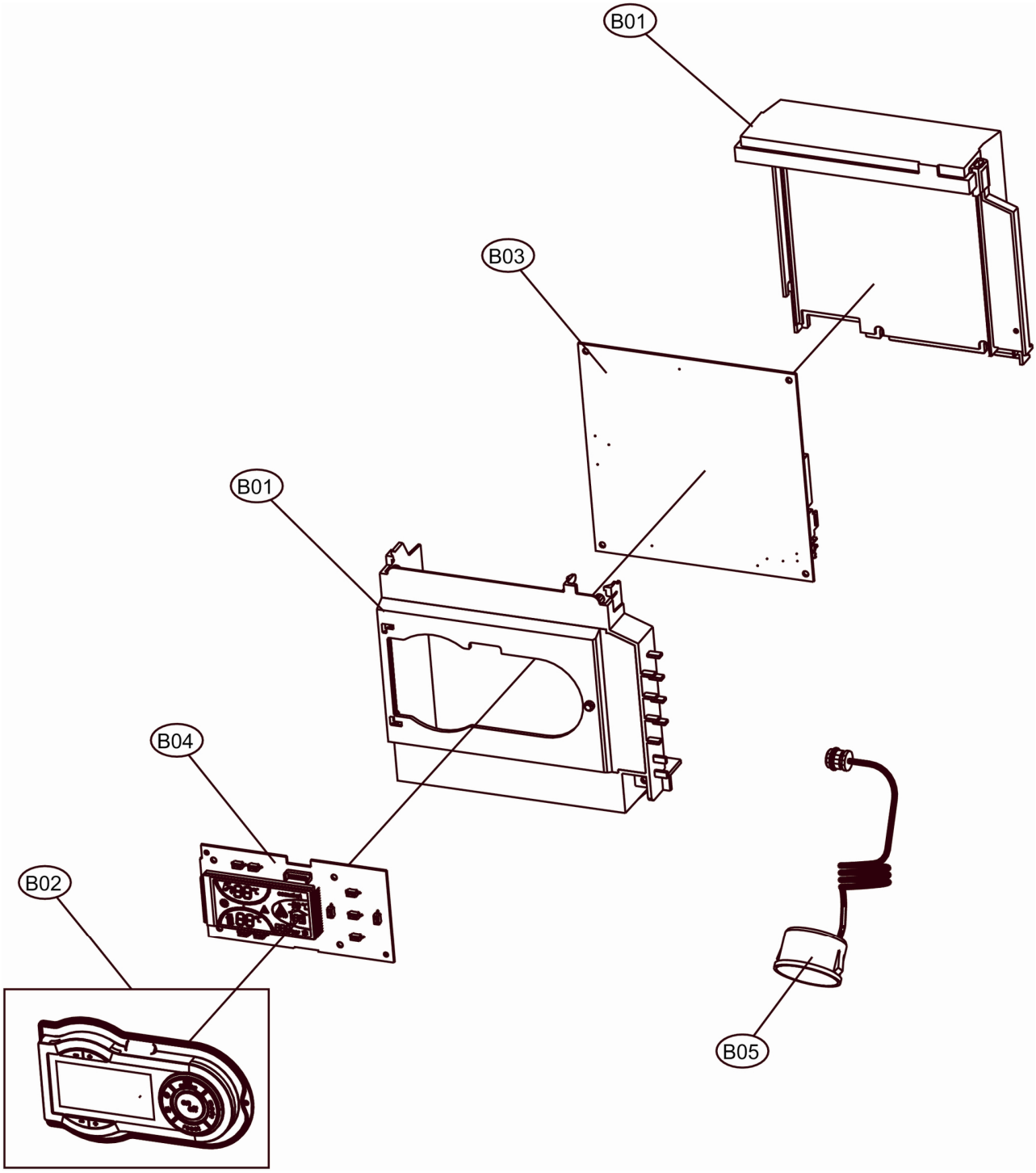

Lista Pezzi / Spare Parts / Ersatzsteile
List Onderdelen / Liste Pieces Detaches / Lista Piezas De Repuesto

DIVAtop HF24

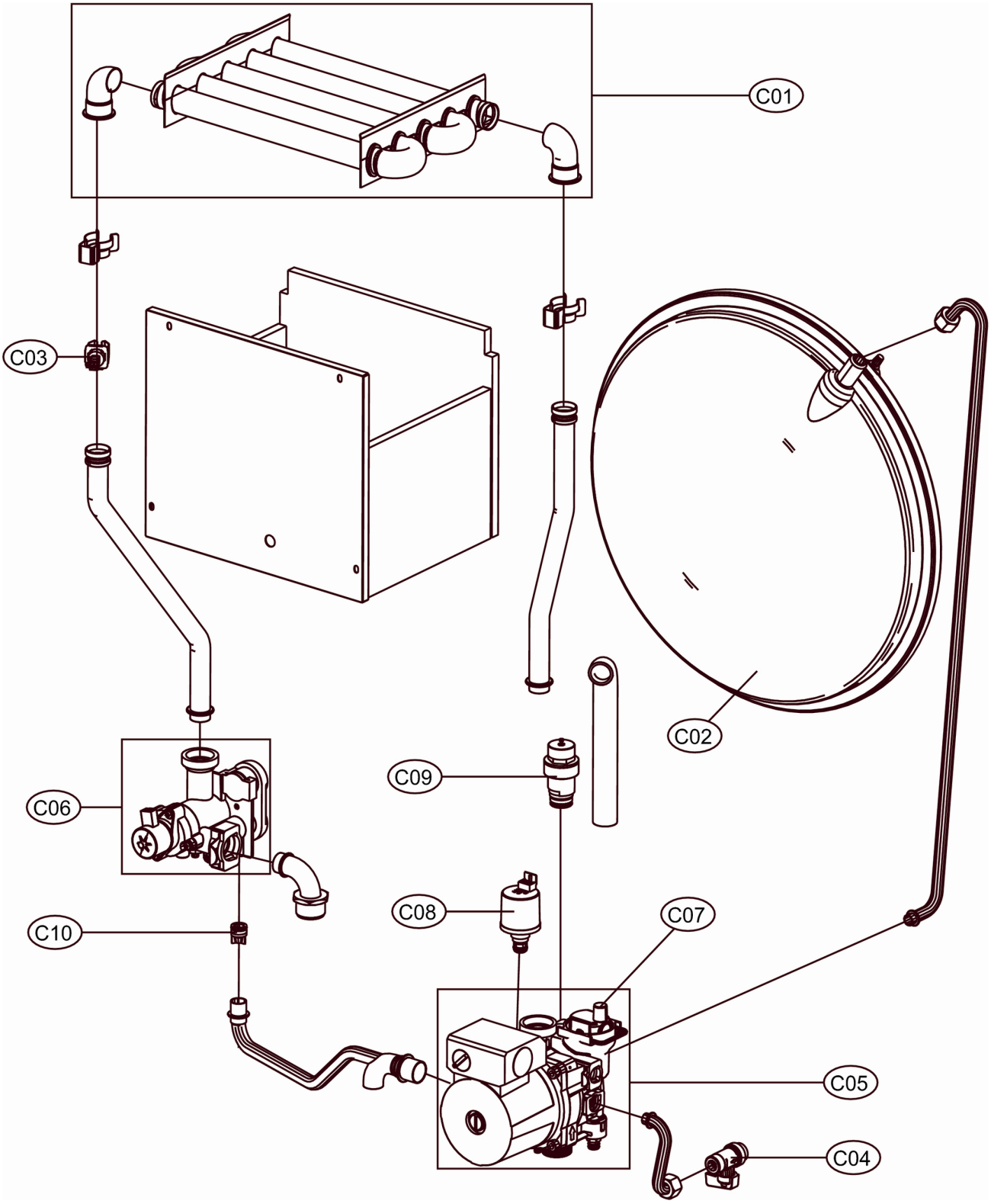

Lista Pezzi / Spare Parts / Ersatzsteile
List Onderdelen / Liste Pieces Detaches / Lista Piezas De Repuesto

DIVAtop HF24

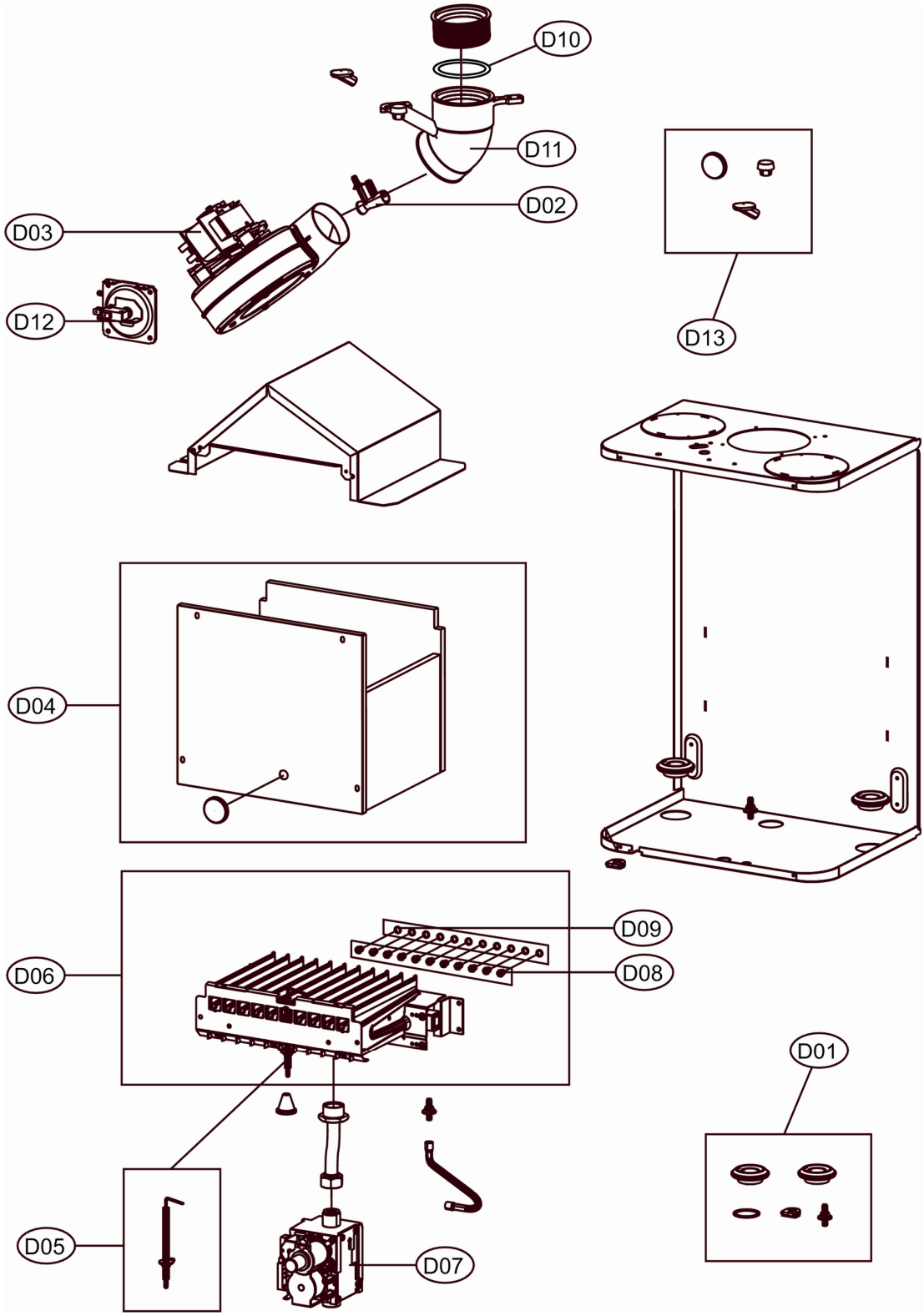

Lista Pezzi / Spare Parts / Ersatzsteile
List Onderdelen / Liste Pieces Detaches / Lista Piezas De Repuesto

DIVAtop HF24

LISTA PEZZI

POS.	CODICE	DESC.	QT.
A01	39823890	KIT FIANCO DEX. (3110C330)	1.000
A02	39823900	KIT FIANCO SIN. (3110C350)	1.000
A03	39820370	KIT PANNELLO A."FOL"(31116580)	1.000
B01	39820380	KIT SCATOLA EL."FOL"(35012290)	1.000
B02	39820390	KIT PORTASCHEDA (35011950)	1.000
B03	39820400	KIT CENTRALINA DBM03(36507980)	1.000
B04	39820410	KIT SCHEDA EL.DSP05 (38321600)	1.000
B05	39818210	KIT IDROMETRO (36402070)	1.000
C01	39820420	KIT SCAMB.MONOTERM. (37404080)	1.000
C02	39800960	KIT VASO ESP.8LT. (36800360)	1.000
C03	39819550	KIT SONDA TEMP. (36200730)	1.000
C04	39808980	KIT RUB.3/8" Tp.5014(36901470)	1.000
C05	39818450	KIT POMPA AO/FX3FPL (36600100)	1.000
C06	39828210	KIT VALV.3VIE (36902320)	1.000
C07	39818220	KIT V.ARIA (39404380-39404730)	1.000
C08	39818770	KIT TRANSDUTT.PRESS.(36402100)	1.000
C09	39818270	KIT VALV.SIC. (39404720)	1.000
C10	39818790	KIT 10 VALV.N/R. (36902190)	1.000
D01	39820470	KIT GUARN.CALD. Sr.ACF4	1.000
D02	39808471	KIT PRESE (35101310-35101323)	1.000
D03	39817550	KIT VENTIL. (36601851)	1.000
D04	39819610	KIT ISOL.CAM.COMB. Sr.ABF4	1.000
D05	39819430	KIT ELETTRODO ACC. (36702890)	1.000
D06	39819630	KIT BRUC.11R.m. (37608910)	1.000
D07	39812190	KIT VALV.VGU 54A1109(36800400)	1.000
D08	39819590	KIT 11 UG.1,35 m. (34009821)	1.000
D09	39819600	KIT 11 UG.0,79 gpl (34013300)	1.000
D10	39819460	KIT DIAFR.FUMI Di.43-47	1.000
D11	39817990	KIT CURVA USC.FUMI (33301610)	1.000
D12	39817510	KIT PRESS.DIFF.ARIA (36402050)	1.000
D13	39820480	KIT SPIA (35102690-35102350)	1.000